SEZIONE TRASVERSALE B-B

SCALA 1:50

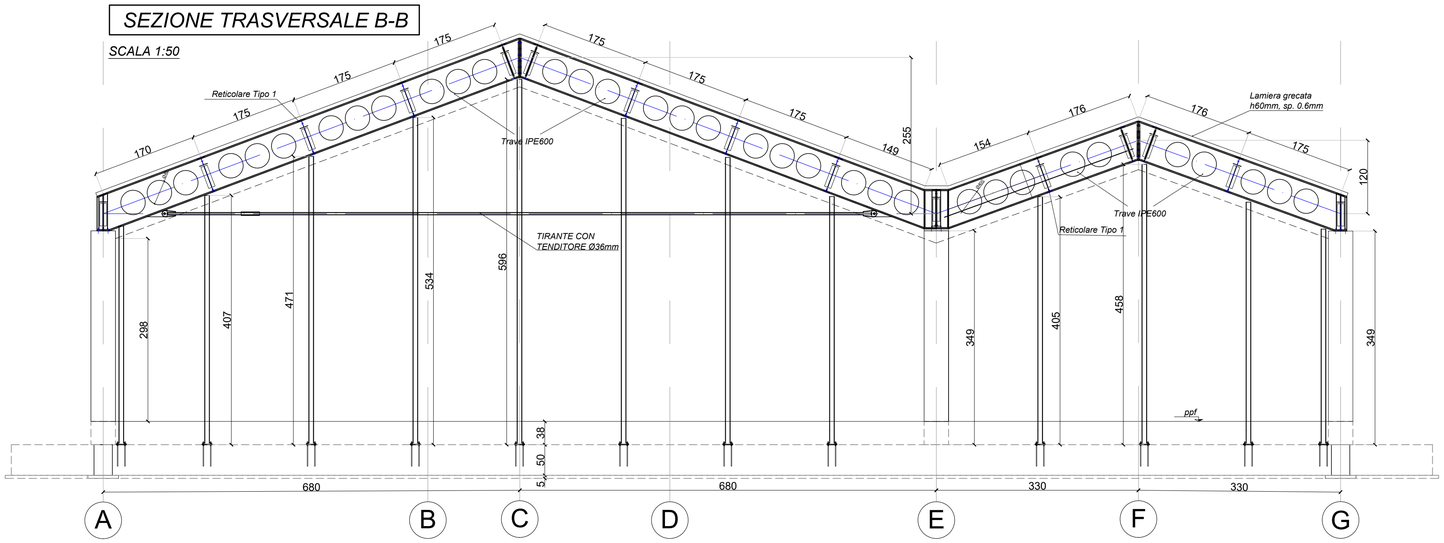

STRALCIO PIANTA FONDAZIONI

SCALA 1:50

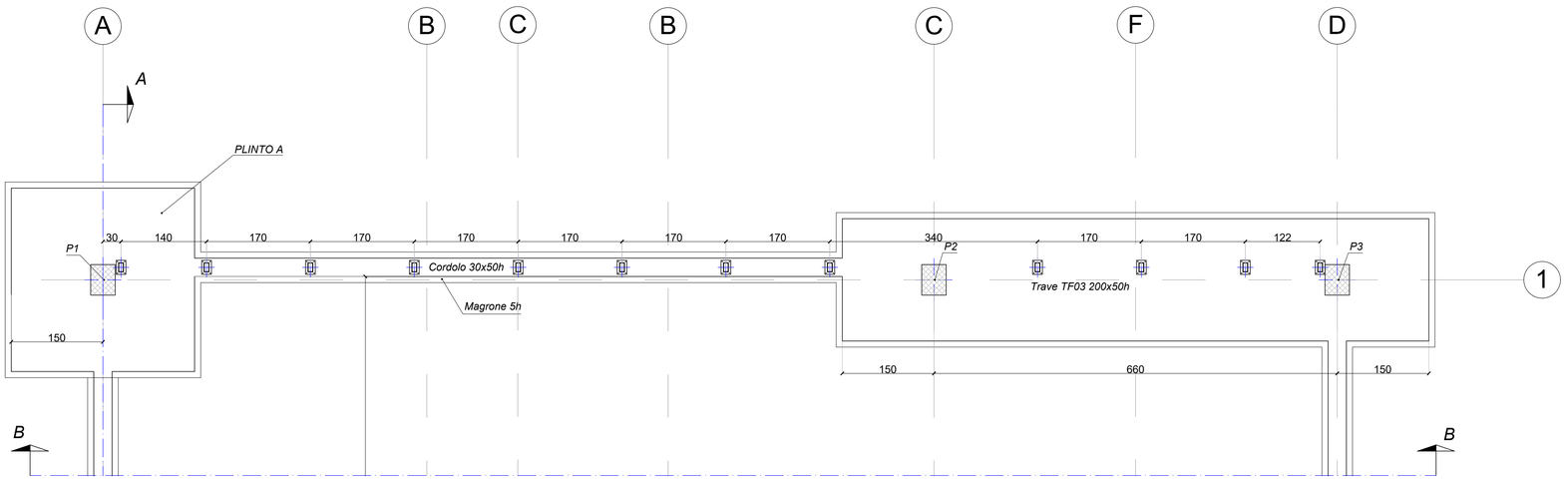

NODO IN FONDAZIONE

SCALA 1:5

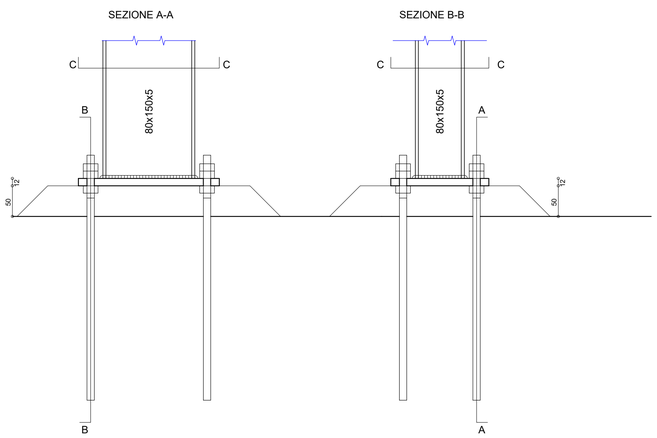

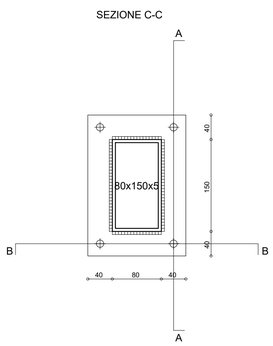

Tubo: 80x150x5

N. piastre	tz	ly	s
1	160	230	12

N. tifondi	Ø	L tot.
4	12	400

Lato saldature: 5

TIRAFONDO

SCALA 1:10

NODO DI ATTACCO A COPERTURA

SCALA 1:5

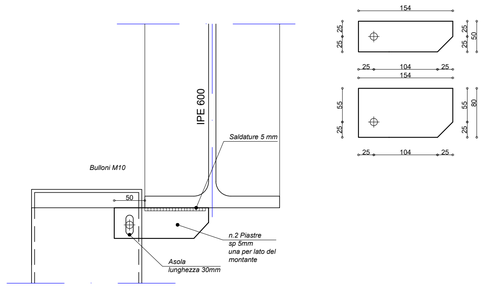

MATERIALI – PRESCRIZIONI

LEGNO LAMELLARE:	
Classe di resistenza:	GL24
CALCESTRUZZO FONDAZIONI:	
Classe di resistenza:	C 25/30
Classe di esposizione:	XC2 secondo UNI 11104 / EN 206–1
Classe di consistenza:	S3
Copriferro minimo:	50
CALCESTRUZZO ELEVAZIONE:	
Classe di resistenza:	C 28/35
Classe di esposizione:	XC1 secondo UNI 11104 / EN 206–1
Classe di consistenza:	S4
Copriferro minimo:	45mm
MAGRONE:	
Classe di resistenza:	C 10/15
Contenuto minimo cemento:	150kg/mc
ACCIAIO DA C.A:	
Classe di resistenza:	B450C
ACCIAIO DA CARPENTERIA:	
IPE600, tondi e micropali:	
Classe di resistenza:	S355JR
ALTRI PROFILI:	
Classe di resistenza:	S275JR
PIASTRE:	
Classe di resistenza:	S355JR
BULLONI E DADI:	
Bulloni Classe di resistenza:	8.8
Dadi Classe di resistenza:	8

NOTE

L'Impresa Costruttrice è tenuta a verificare quote e misure prima dell'inizio dei lavori.

COMUNE DI MORETTA (CN)

Lavori presso la scuola elementare G. Prat di riconversione funzionale e abbattimento barriere architettoniche

Responsabile del procedimento: **geom. Roberto Mina**

R.T.P. di progettazione:

Settanta7 studio associato
FABBRICA DI ARCHITETTURE

Settanta7 studio associato
arch. Daniele Rangone **arch. Elena Rionda** **ing. Luca Ronco** **ing. Alberto Brondello**

ORDINE DEGLI ARCHITETTI PIANIFICATORI, PAESAGGISTI E CONSERVATORI DELLA PROVINCIA DI TORINO – Arch. DANIELE RANGONE n° 7547

ORDINE DEGLI ARCHITETTI PIANIFICATORI, PAESAGGISTI E CONSERVATORI DELLA PROVINCIA DI TORINO – Arch. ELENA RIONDA n° 6659

ORDINE DEGLI INGEGNERI DELLA PROVINCIA DI CUNEO 1264 Dott. Ing. Luca Ronco

ORDINE DEGLI INGEGNERI DELLA PROVINCIA DI CUNEO A1653 Dott. Ing. Alberto Brondello

ing. Luca Lussorio **geol. Giuseppe Galliano** **arch. Francesca Cordero**

ORDINE DEGLI INGEGNERI DELLA PROVINCIA DI CUNEO A1553 Dott. Ing. Luca Lussorio

ORDINE GEOLOGI REGIONE PIEMONTE – GIUSEPPE GALLIANO GEOLOGO A.P. SEZ. A N. 103 – ALBO PROFESSIONALE

ORDINE DEGLI ARCHITETTI, PIANIFICATORI, PAESAGGISTI E CONSERVATORI DELLA PROVINCIA DI TORINO – ARCHITETTO FRANCESCA CORDERO n° 9486

PROGETTO ESECUTIVO
Data consegna: SETTEMBRE 2017

Sala Mensa - Montanti

0041430003-PE-2-S-026-
Sala Mensa - Montanti